## 平面図
S=1/30

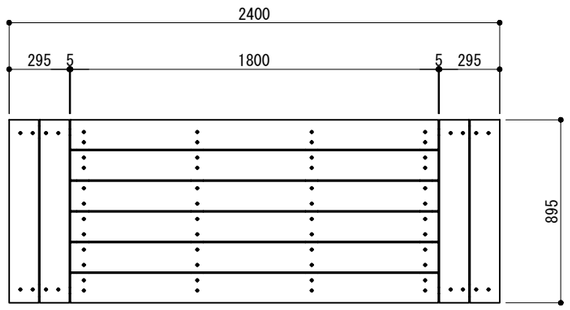


## 基礎伏図
S=1/30

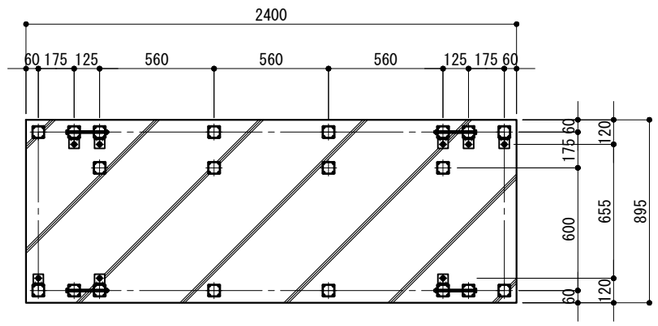


## 取付詳細図
S=1/6

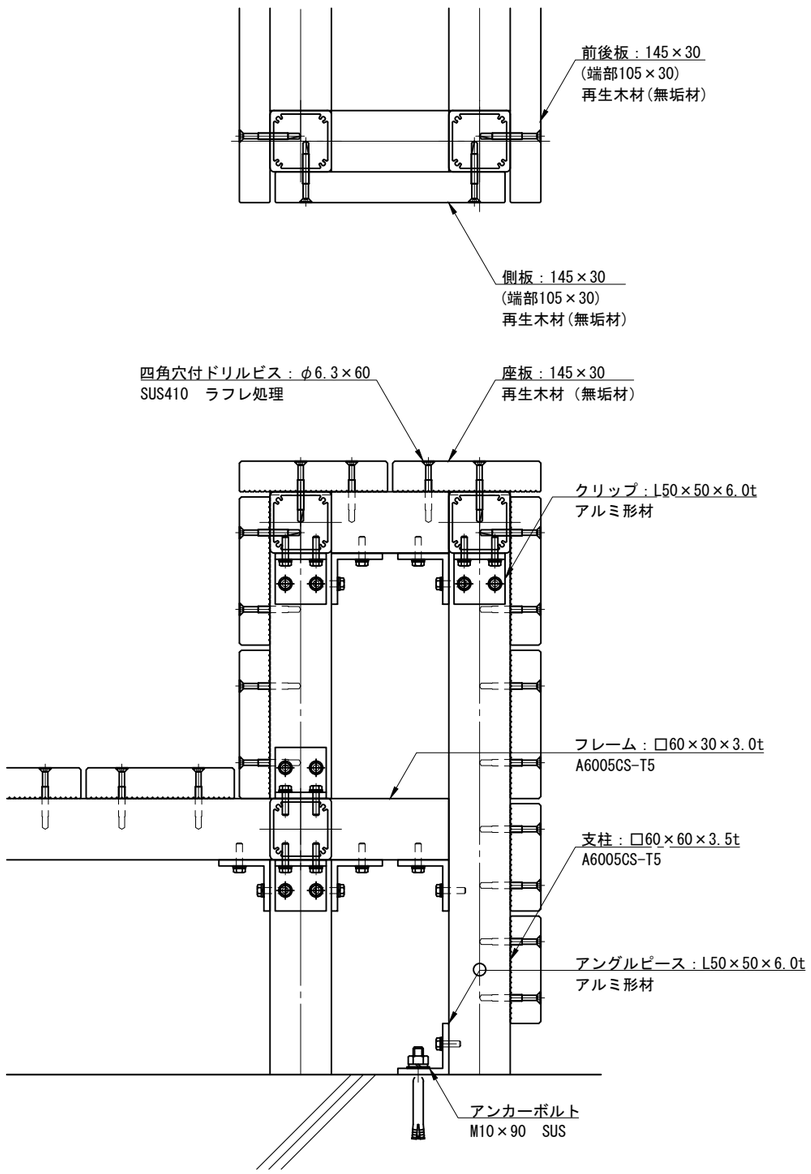


## 立面図
S=1/30

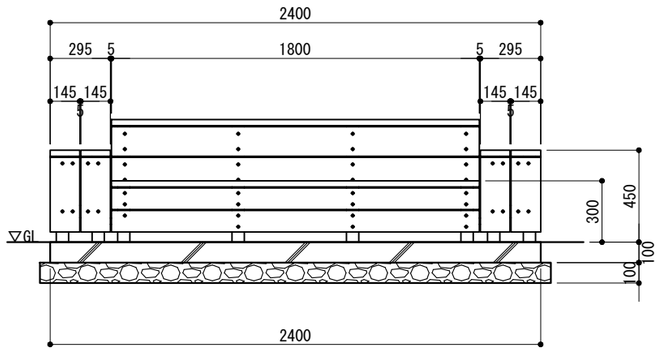


## 側面図
S=1/30

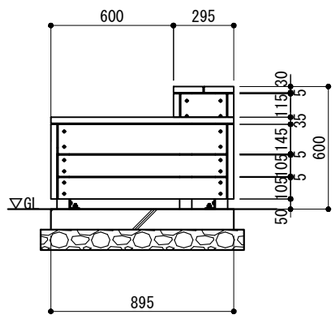


※ 再生木材はサンディング仕上げ（ダークカラー）とする。
※アルミ形材は陽極酸化塗装複合被膜（マットブラウン色）とする。
※ 製品は、メーカーの指定する損害賠償責任保険に加入しているものとする。
※ 改良の為、一部仕様変更する場合が有ります。

| 型式 | ZKY-MKY-SY-SO-24 | 作図 | 松本 | 日付 | 2023/10/24 | CLEANENERGY + LANDSCAPE 株式会社風憩セコロ |
|---|---|---|---|---|---|---|
| | | 検図 | 沼田 | 投影 | | |