立 面 図

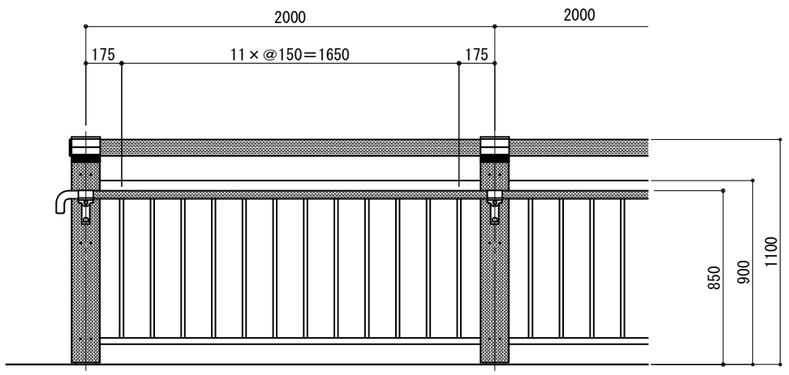

側 面 図

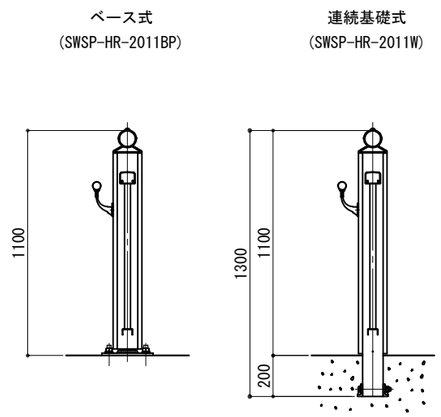

A － A

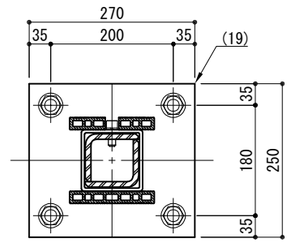

※ 製品は、メーカーの指定する損害賠償責任保険に加入しているものとする。
※ 改良の為、一部仕様変更する場合が有ります。

側 面 図

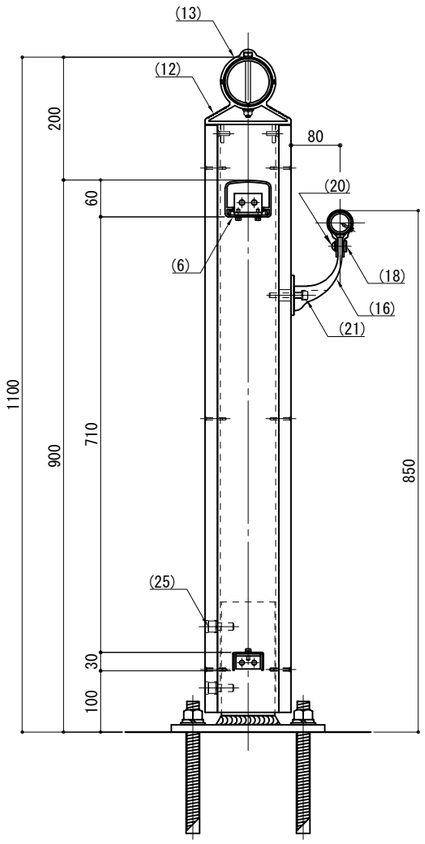

端 末 部

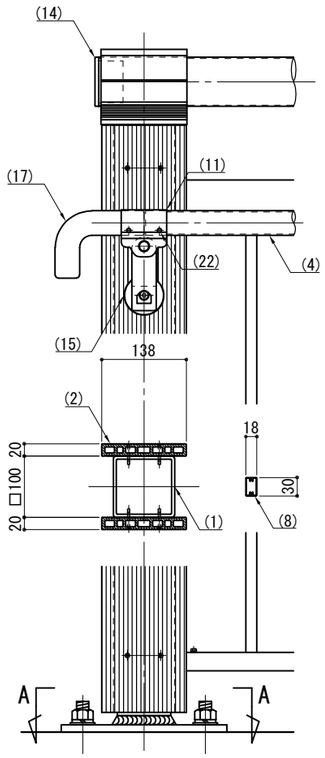

中 間 部

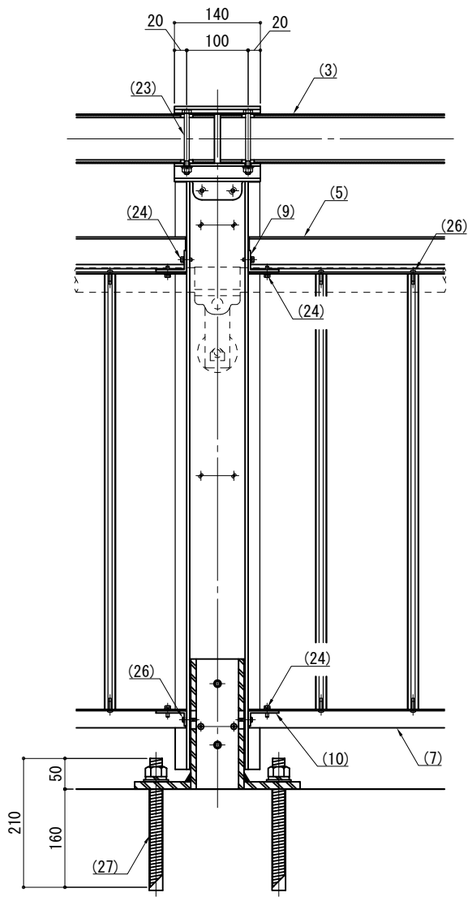

部番	名称	形状	材質	表面処理
(1)	支柱	□100×100×5.0ｔ	A6005CS-T5	JIS H 8602 陽極酸化塗装複合皮膜(MB色)
(2)	支柱化粧材	138×20	再生木材	サンディング仕上げ(ダークカラー)
(3)	笠木	φ80(76×3.5ｔ)	A6005CS-T5	再生木材表層 サンディング仕上げ
(4)	手摺	φ40(φ36×3.0t)		
(5)	横桟	75×60	A6063S-T5	JIS H 8602 陽極酸化塗装複合皮膜(MB色)
(6)	レール	63×15×3.0ｔ		
(7)	下桟	50×30		
(8)	格子	30×18		
(9)	横桟クリップ	L50×35×4.0ｔ		ポリエステル系粉体塗装 (マットブラウン色)
(10)	下桟クリップ	L50×25×4.0ｔ		
(11)	キャップ金具B	φ40(巾=74)		
(12)	笠木受ブラケット	巾=140		
(13)	笠木カバー			
(14)	笠木端末キャップ	φ80用	AC4C	
(15)	HR台座	――		
(16)	2段金具	φ40用(平型)		
(17)	端末金具L	φ40用	ADC	
(18)	化粧ナット	M8用	アルミ材	
(19)	ベースボックス	270×250	SS 400	溶融亜鉛メッキ+ウレタン系塗装(MB色)
(20)	六角穴付ボタンボルト	M8×15 B,W	SUS	GB
(21)	六角穴付ボルト	M8×55 B,SW		
(22)	ピアスビス	φ4×19 B		
(23)	六角ボルト	M8×100 B,N,W,SW		
(24)		M5×15 B,W,SW		
(25)	六角穴付ボルト	M12×30 B,SW		
(26)	タッピンビス	φ4.5×20 B		――――
(27)	樹脂系アンカー	M20×210 B,N,W,SW	SS 400	溶融亜鉛メッキ
	寸切ボルト			

型式	SWSP-HR-2011	作図	沼田	日付	2024/04/12	CLEANENERGY + LANDSCAPE 株式会社風憩セコロ
		検図	藤原	投影		