名　称	形　状	材　質	表 面 仕　上
支　柱	□90×90×10/4t	A6061S-T6	JIS H 8602 陽極酸化塗装複合皮膜 （ シルバー色 ）
笠　木	100×60×2.5t	A6005CS-T5	
笠木レール	t=3.0，巾=90	A6063S-T5	
下　桟	60×40×2.0t		
格　子	45×15		
笠木スリー ブ	94×38.5		
下桟クリッ　プ	L50×35×4.0t		
笠木クリッ　プ	L75×50×5.0t		
笠木キャッ プ	100×60	AC4C	アクリル系 塗装 （ シルバーメタリック色　 ）
下桟キャッ プ	60×40		
ベースアン グル	L60×25×9.0t	FCD	溶融亜鉛メッキ仕上
ピアスビス（ナベ）	φ4×16 B	SUS	――――
ピアスビス（皿）	φ4×19 B		
タッピンビ　ス	φ4×20 B		
六角ボルト	M8×120 B,N,2W,SW		
	M12×35 B,W,SW		
	M6×25 B,N,2W,SW		
	M5×15 B,W,SW		
	M16×140 B,N,2W,SW	SS	クロメート　処理

立　面　図

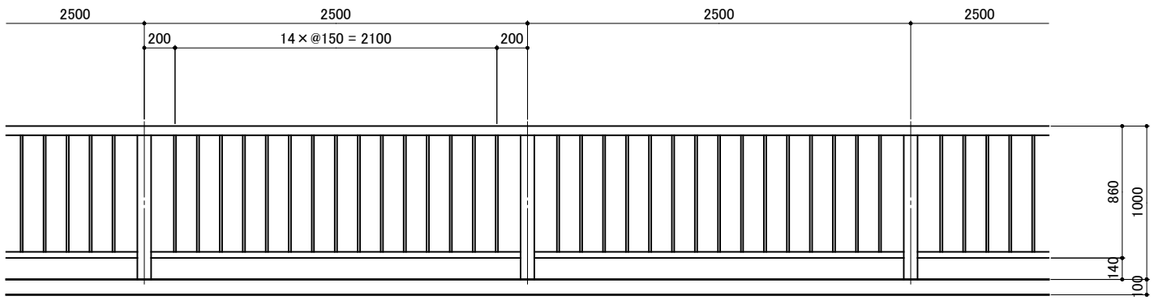

側　面　図

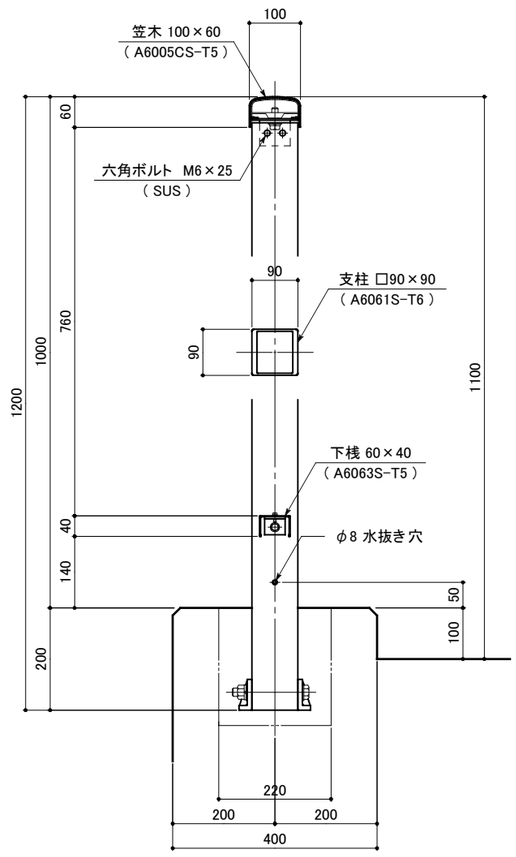

中　間　部

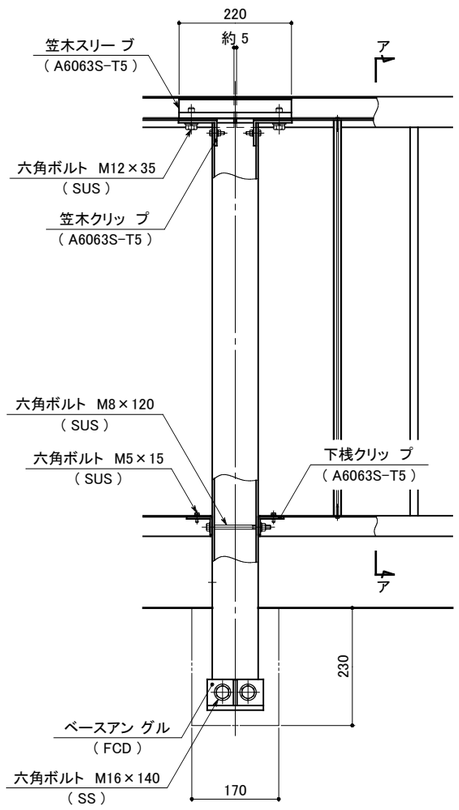

端　末　部

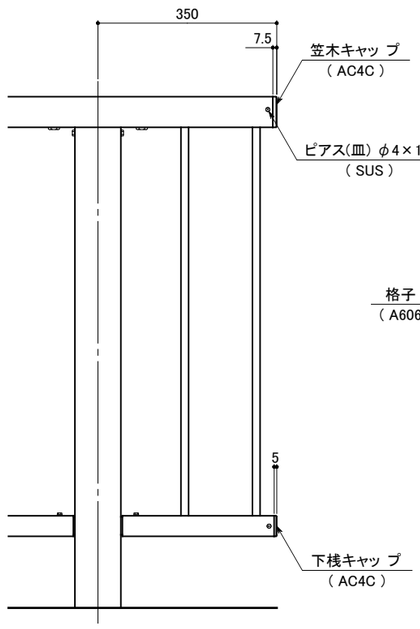

ア～ア 断面

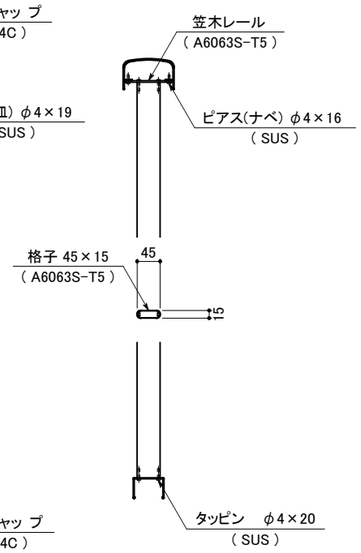

※ 製品は、メーカーの指定す　る損害賠償責任保険に加入しているもの　とする。
※ 改良の為、一部仕様変更す る場合が有ります。

型式	SP-1K-2510 埋込式	作図	根岸	日付	2017.3/27	CLEANENERGY + LANDSCAPE 株式会社風雅セコロ
		検図	藤原	投影		