平面図 S=1:10

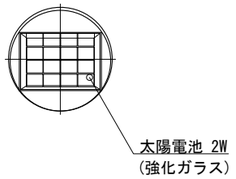

正面図 S=1:10

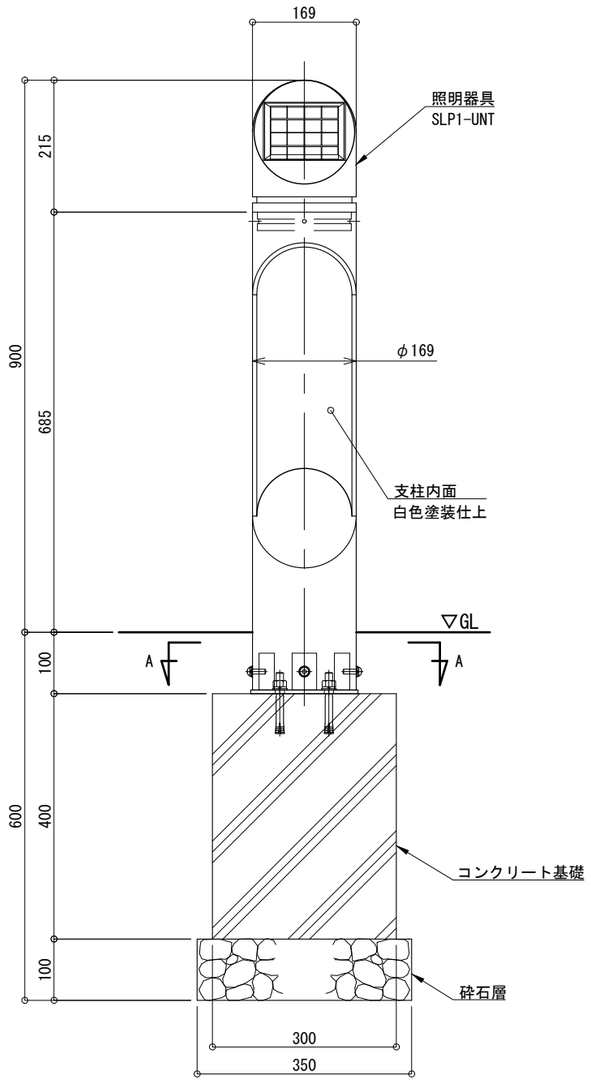

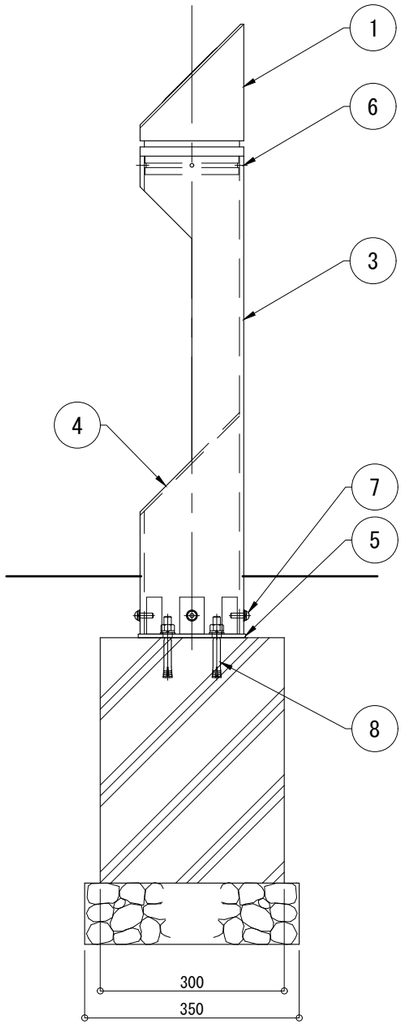

照明器具詳細図 S=1:5

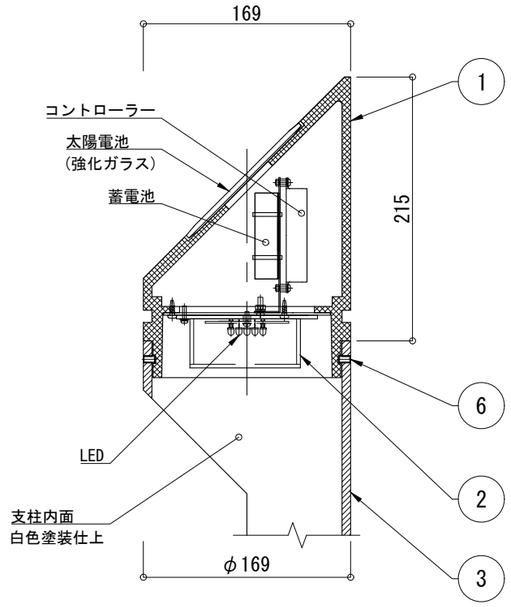

A－A 断面図 S=1:5

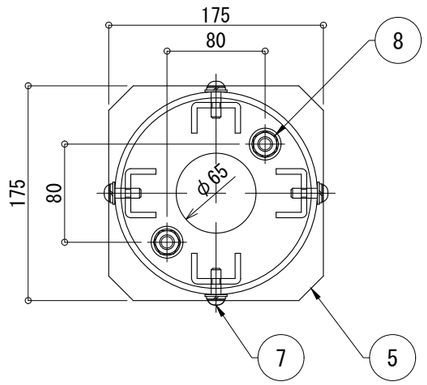

仕　様	日中陰にならない場所に太陽電池を設置した場合
太陽電池	単結晶セル　公称最大出力 2W
蓄電池	ニッケル水素蓄電池(NiMH) 2.4V4500mAh
光源	電球色LED
制御 (コントローラー)	点灯時間：1日8時間(連続)
	昼夜判定：太陽電池出力電圧 日没判定5秒後 点灯開始
蓄電池容量	3日分(連続点灯の場合)

※十分な日照を得られない場合、不点灯の発生する可能性があります。
※気温0℃以下の続く環境において、不点灯の発生する可能性があります。
※器具筐体はダークグレー色塗装仕上。
※支柱表面はダークグレー色塗装仕上、内面は白色塗装仕上。
※ベースは溶融亜鉛メッキ仕上。
※反射板は白色塗装仕上。
※製品はメーカーの指定する損害賠償責任保険に加入しているものとします。
※改良のため、一部仕様変更する場合が有ります。

No	品　名	材質	個数	記　事
1	器具筐体	AC4C-F	1	
2	カバー	アクリル	1	t=3 (乳半色)
3	支柱	A6063S-T5	1	φ169×7
4	反射板	アルミ材	1	PL-t5
5	ベースプレート	SS	1	PL-t6
6	六角穴付押しビス	SUS	4	M6×10(B)
7	六角穴付ボタンボルト	SUS	4	M8×25(B,W,SW)
8	後打ちアンカー	SUS	2	M12×100

品名	ソラーポ　SLP1-K09			検図
日付	2024.6/19	図番	1/1	CLEANENERGY + LANDSCAPE 株式会社風憩セコロ
縮尺	1:10(A3)	作図	小池	