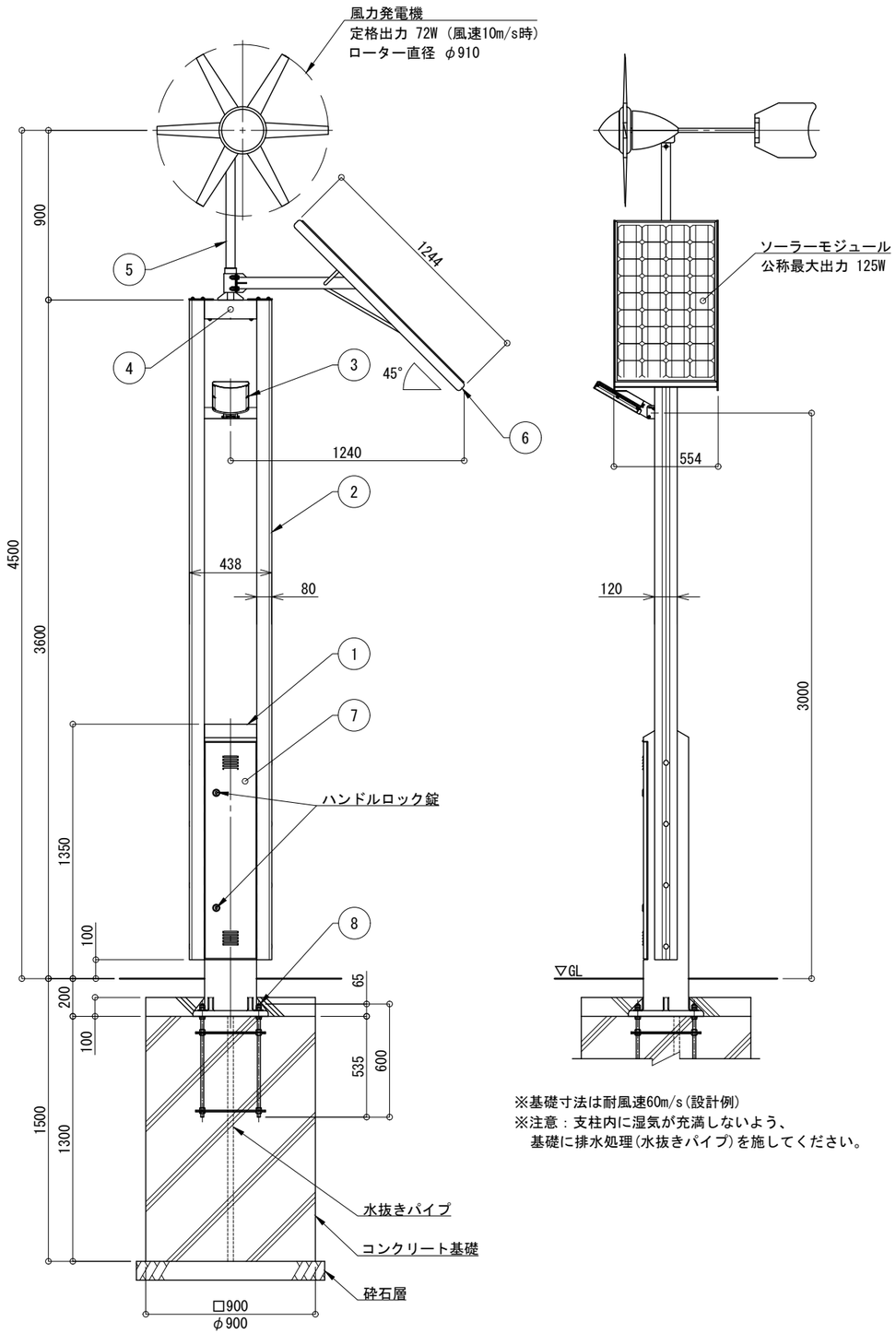

※基礎寸法は耐風速60m/s(設計例)
※注意：支柱内に湿気が充満しないよう、
基礎に排水処理(水抜きパイプ)を施してください。

システム系統図 NotScale

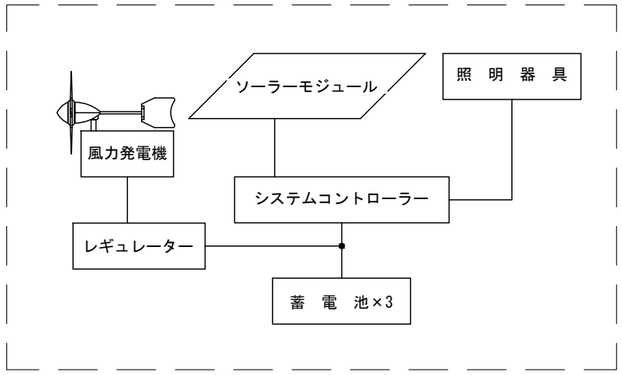

照明器具詳細図 S=1:15

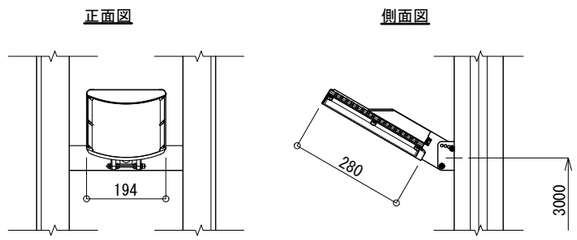

ベース部詳細図 S=1:15

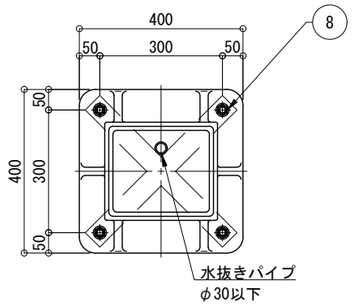

水平面照度分布図

取付高さ3.0m,取付角度30度　S=1:300
型式：PL12s（定格動作時、直下照度約 47 lx）
単位 照度：lx 距離：m

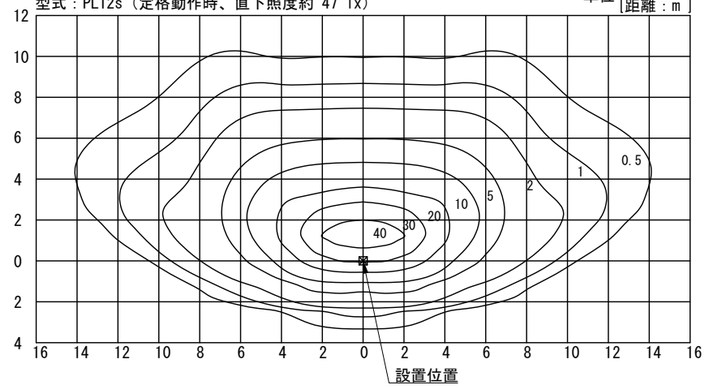

※1,LL-1モード点灯出力パターン

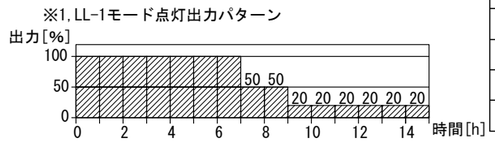

一　般　仕　様	
型式	HBS-TF3-FM-PL12s
点灯時間	常夜調光点灯 (※1,LL-1モード)
照明器具(1台)	PL12s(白色パワーLED12球) (2010lm,5000K)
無日照保証期間	7日間

詳　細　仕　様	
○コントローラー(1台)	
負荷動作	日没検知後点灯開始、時限消灯 又は日照検知後消灯
充電制御	過充電・過放電防止制御
定格電圧	DC12V
消費電流	10mA以下
○風力発電機(1台)	
型式	FM910
定格出力	72W
定格風速	10m/s
公称電圧	DC12V
過回転制御	側方偏向式
○ソーラーモジュール(1台)	
公称最大出力	125W
公称電圧	DC12V
○蓄　電　池　(3台)	
公称電圧	DC12V
定格容量	114Ah(38Ah[20時間率]×3)
備考	密閉型鉛蓄電池(サイクルユース)

※1年毎の点検が必要です。
※無日照保証期間の設置条件
　ソーラーモジュールが南[東南・西南]向きで周りに高い建物の無い場所。
※蓄電池電圧低下時、自動的にBPS(バッテリーパワーセービング)
　モードに切り替わり、消費電力を抑え不点灯を防止する機能とする。
※再充電され復帰電圧に達すると設定した点灯モードへ復帰。
※支柱、照明器具及びソーラー取付台はマットブラウン色塗装仕上。
※ポールはブラウン色アルマイト仕上。
※アンカーボルトは溶融亜鉛メッキ仕上。
※取付ボルト類の材質はSUSとする。
※照度分布図は初期照度を示す。
※LEDの個体差により同一型式の照明器具でも明るさ、発光色が異なる場合があります。
※製品は、メーカーの指定する損害賠償責任保険に加入しているものとする。
※改良の為、仕様変更する場合があります。

No	品　名		材　質	数量	記　事
1	支　柱		AC4C-F	1	□-276×240
2	ポ　ー　ル		A6005CS-T5	2	120×80-3500
3	照明器具	筐　体	ADC6	1	
		グローブ	PMMA		
4	梁		SUS304	1	□-100×100×3.0
5	ポ　ー　ル　上　部		SUS304	1	φ48.6
6	ソーラー取付台		SUS304	1	FB-5×50
7	点　検　フ　タ		SUS304	1	PL-2.0t
8	アンカーボルト		SS400	1	4-M16×600(B,2N,W)

品名	フーライト HBS-TF3-FM-PL12s			検図
日付	2025.03.27	図番	1/1_K	CLEANENERGY + LANDSCAPE 株式会社風憩セコロ
縮尺	1:30(A3)	作図	小池	