分離照明柱 ×5

側面図 S=1:40　　正面図 S=1:40

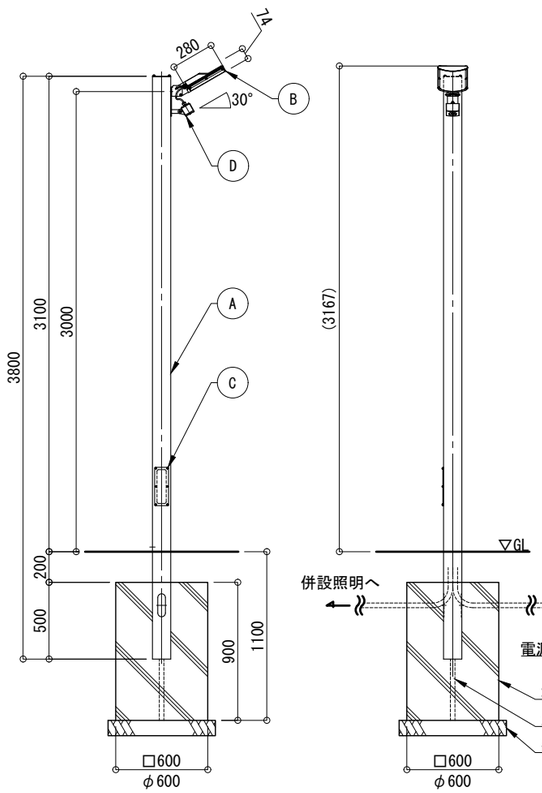

ソーラー本体

正面図 S=1:40　　側面図 S=1:40

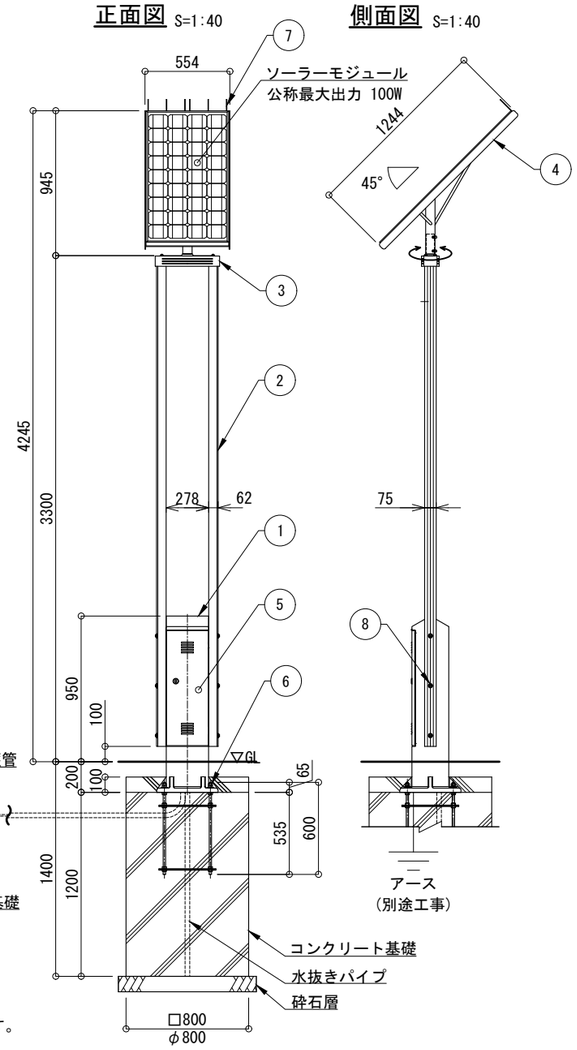

※ケーブルの太さは、設置間隔により異なります。

水平面照度分布図 S=1:300

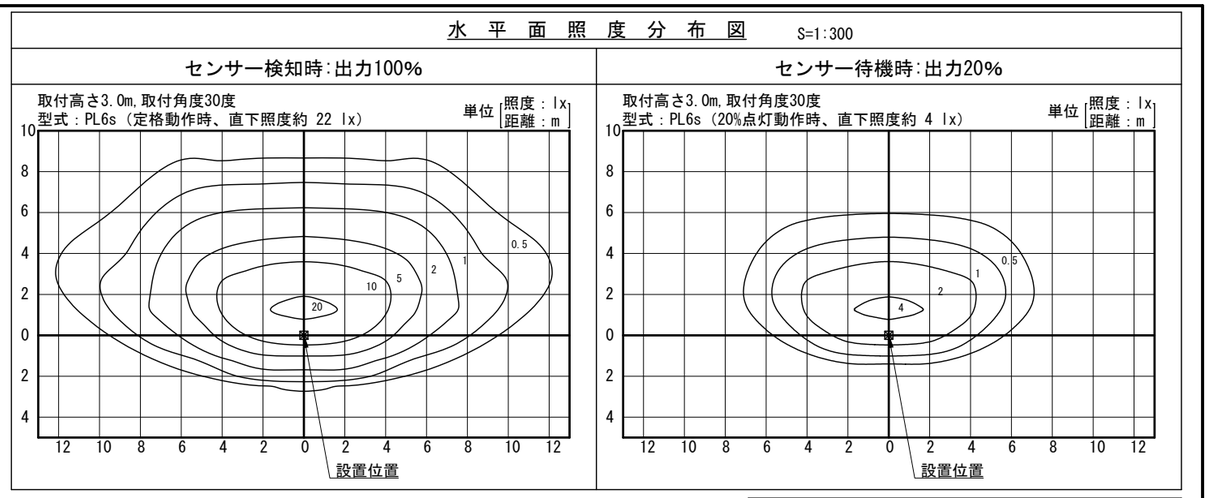

●センサーライティング点灯出力パターン

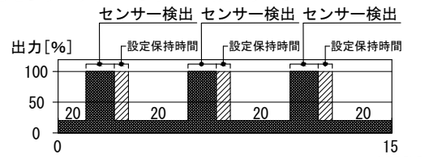

※センサー検出時の点灯出力は100%。

※システム概要
- 照明器具付属の人感センサーが検知すると接続された個々の照明が点灯します。
- 照明器具に安定器は組み込まれていません、配線が長いほど暗くなります。
- 待機時20%の明るさで点灯、人を検知すると100%の明るさで点灯します。
- 最終検知後、待機時20%に切り替わります。

※注意
- 照明用のケーブル径太さは別途検討が必要です。

一般仕様	
型式	FSL-TF3-BL-PL6s-SL×5
点灯時間	常夜調光点灯(センサーライティング)
照明器具 (1台あたり)	PL6s-SL(1010lm/5000K) 検知時:出力100% / 待機時:出力20% ※最終検知後、20%に切替
無日照保障期間	7日間

詳細仕様	
○コントローラー(1台)	
負荷動作	日没検知後点灯開始、時限消灯 又は日照検知後消灯
充電制御	過充電・過放電防止制御
定格電圧	DC12V
消費電流	5mA
○ソーラーモジュール(1台)	
公称最大出力	100W
公称電圧	DC12V
○蓄電池 (3台)	
公称電圧	DC12V
定格容量	114Ah(38Ah[20時間率]×3)
備考	密閉型鉛蓄電池(サイクルユース)

分離照明柱 主要部材表(1基あたり)

No	品名		材質	数量	記事
A	ポール		A6005CS-T5	1	□120×120
B	照明器具	筐体	ADC6	1	
		グローブ	PMMA		
C	点検口フタ		アルミ材	1	PL-3.0t
D	人感センサー		AC4C-F	1	

ソーラー本体 主要部材表

No	品名	材質	数量	記事
1	支柱	AC4C-F	1	□-276×240
2	ポール	A6005CS-T5	2	75×62-3175
3	フリージョイント	AC7A-F	1	
4	ソーラー取付台	SUS304	1	FB-5×50
5	点検フタ	SUS304	1	PL-2.0t
6	アンカーボルト	SS400	1	4-M16×600(B,2N,W)
7	鳥よけ	SUS	6	φ3
8	六角穴付ボタンボルト	SUS	6	M12×90(B,N,2W,SW)

ソーラー本体 ベース部詳細図 S=1:20

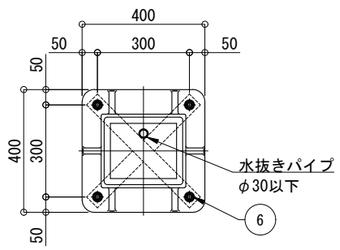

※基礎寸法は耐風速60m/s(設計例)
※注意：支柱内に湿気が充満しないよう、
基礎に排水処理(水抜きパイプ)を施してください。

人感センサー詳細図 S=1:5

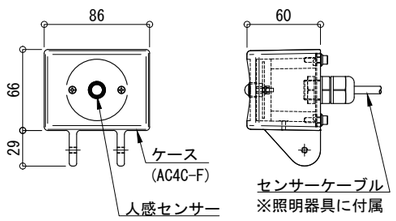

システム系統図 NotScale

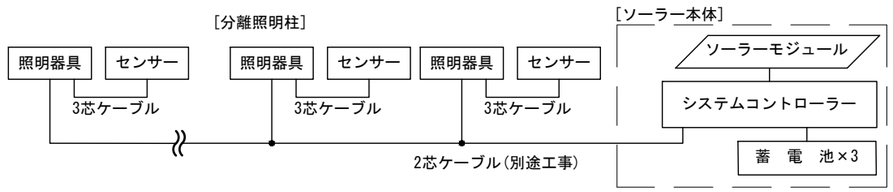

製品数量表

品名		数量	備考
ソーラー本体		1	支柱内蓄電池収納
分離照明柱	分離用ポール	5	
	照明器具	5	人感センサー付属

※無日照保証期間の設置条件
ソーラーモジュールが南[東南・西南]向きで周りに高い建物の無い場所。
※本製品は調光制御機能(LL・BPSモード)非対応となります。
※支柱、ソーラー取付台及び照明器具、センサー筐体はマットブラウン塗装仕上。
※ポールはブラウン色アルマイト仕上。
※アンカーボルトは溶融亜鉛メッキ仕上。
※取付ボルト類の材質はSUSとする。
※LEDの個体差により同一型式の照明器具でも明るさ、発光色が異なる場合があります。
※配線管工事及びアース接地工事は別途となります。
※製品は、メーカーの指定する損害賠償責任保険に加入しているものとする。
※改良の為、仕様変更する場合があります。

品名	ソライト FSL-TF3-BL-PL6s-SL×5			検図	
日付	2023.7/7	図番	1/1_K		CLEANENERGY + LANDSCAPE 株式会社風憩セコロ
縮尺	1:40(A3)	作図	小池		