照明柱　ソラーポ SLP2-K09 ×5

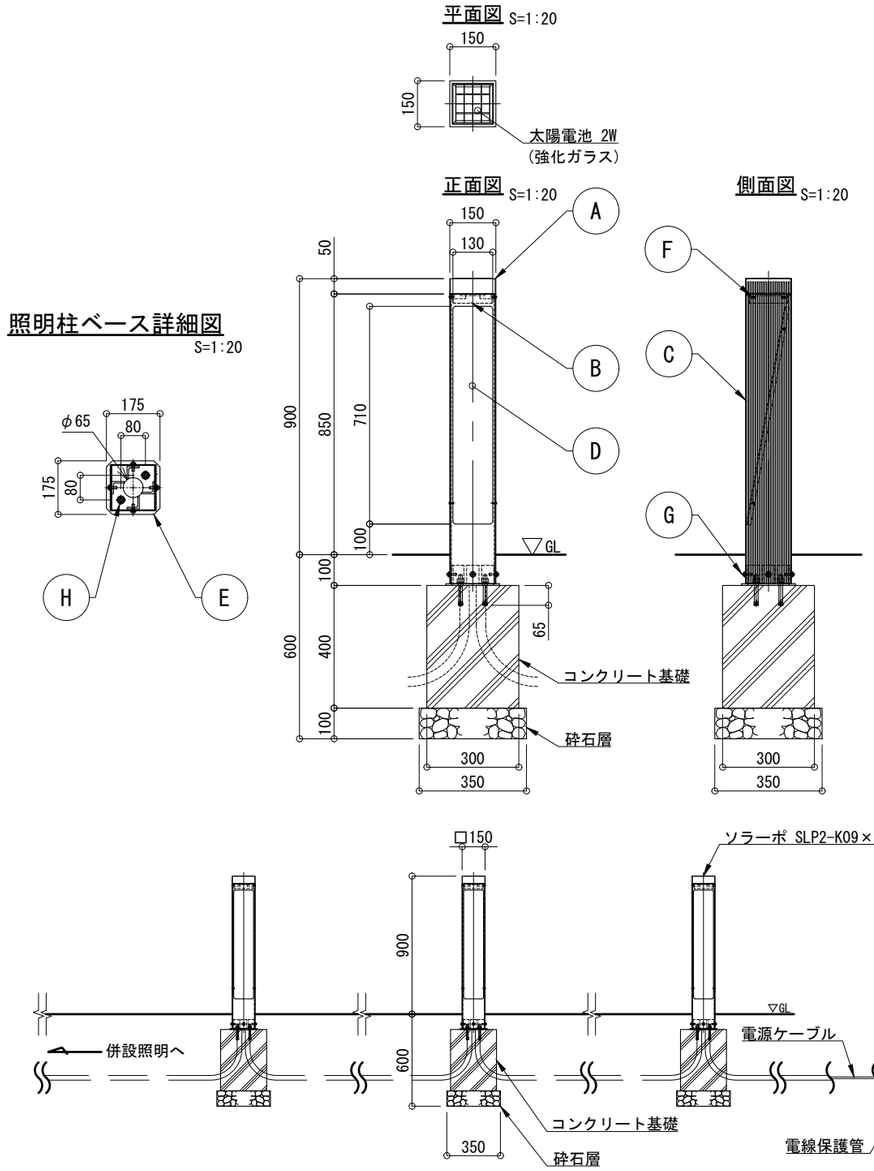

※分離電源ケーブルの太さは、
設置間隔により異なります。

ソーラー本体

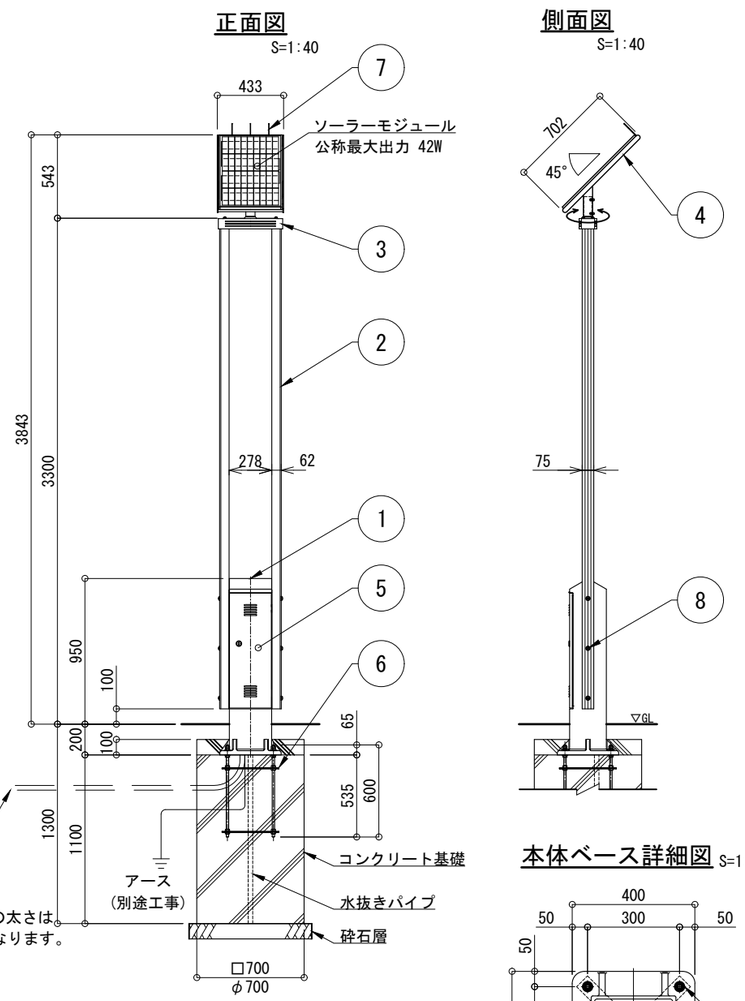

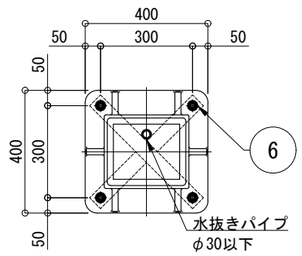

※ソーラー本体の基礎寸法は耐風速60m/s(設計例)
※注意：支柱内に湿気が充満しないよう、
基礎に排水処理(水抜きパイプ)を施してください。

一　般　仕　様	
型式	FSL-TF-BL-SLP2-K09×5
点灯時間	常夜点灯
光源	電球色LED
無日照保証期間	7日間

詳　細　仕　様	
○コントローラー(1台)	
負荷動作	日没検知後点灯開始、時限消灯又は日照検知後消灯
充電制御	過充電・過放電防止制御
定格電圧	DC12V
消費電流	5mA
○ソーラーモジュール(1台)	
公称最大出力	42W
公称電圧	DC12V
○蓄　電　池　(1台)	
公称電圧	DC12V
定格容量	38Ah(20時間率)
備考	密閉型鉛蓄電池(サイクルユース)

※無日照保証期間の設置条件
　ソーラーモジュールが南[東南・西南]向きで周りに高い建物の無い場所。

【ソーラー本体】
※支柱及びソーラー取付台はマットブラウン塗装仕上。
※ポールはブラウン色アルマイト仕上。
※アンカーボルトは溶融亜鉛メッキ仕上。
【照明柱】
※照明器具及び支柱はダークグレー色塗装仕上。
※反射板は白色(艶消し)塗装仕上。

※取付ボルト類の材質はSUSとする。
※LEDの個体差により同一型式の照明器具でも明るさ、発光色が異なる場合があります。
※製品は、メーカーの指定する損害賠償責任保険に加入しているものとする。
※配線管工事及びアース接地工事は別途となります。
※改良の為、仕様変更する場合があります。

【照明柱】　主　要　部　材　表　(1台あたり)				
No	品　　名	材　質	数量	記　　事
A	器 具 筐 体	AC4C-F	1	
B	カ バ ー	アクリル	1	t=3.0(乳半色)
C	支　柱	A6063S-T5	1	□-150×150
D	反 射 板	アルミ材	1	PL-3.0t
E	ベ ー ス プ レ ー ト	SS	1	PL-6.0t
F	極 低 頭 ボ ル ト	SUS	8	M4×12
G	六角穴付ボタンボルト	SUS	4	M8×25
H	後打ちアンカー	SUS	2	M12×100

【ソーラー本体】　主　要　部　材　表				
No	品　　名	材　質	数量	記　　事
1	支　柱	AC4C-F	1	□-276×240
2	ポ ー ル	A6005CS-T5	2	75×62-3175
3	フリージョイント	AC7A-F	1	
4	ソーラー取付台	SUS304	1	FB-5×30
5	点 検 フ タ	SUS304	1	PL-2.0t
6	アンカーボルト	SS400	1	4-M16×600(B,2N,W)
7	鳥 よ け	SUS	3	φ3
8	六角穴付ボタンボルト	SUS	6	M12×90(B,N,2W,SW)

品名	ソライト　FSL-TF-BL-SLP2-K09x5			検図
日付	2023.5/11	図番	1/1_K	CLEANENERGY + LANDSCAPE 株式会社風憩セコロ
縮尺	1:40(A3)	作図	小池	