正面図

S=1:30

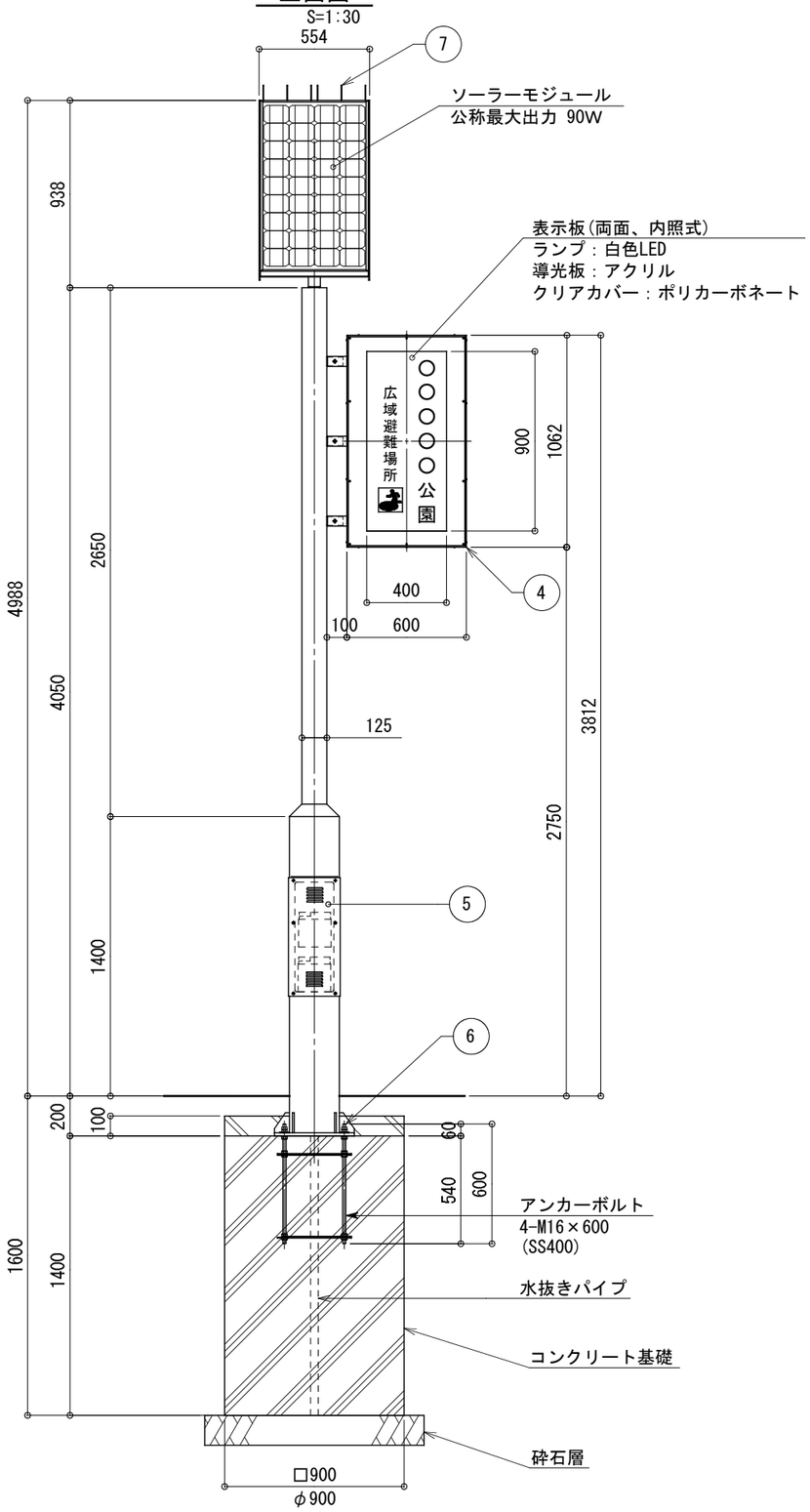

側面図

S=1:30

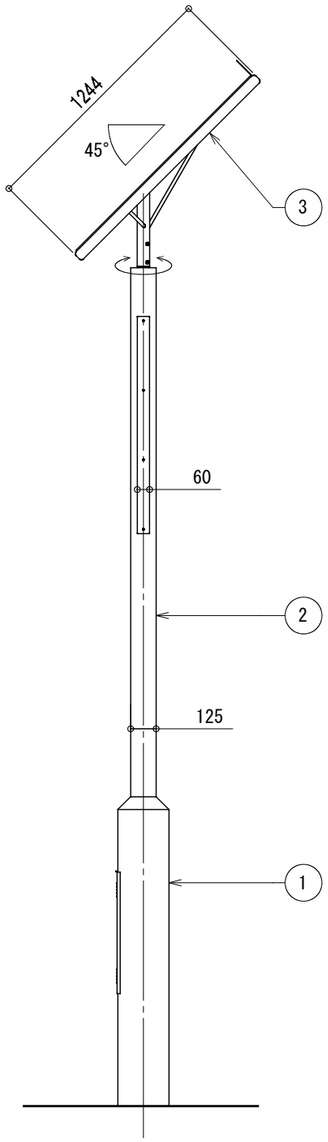

ベース部詳細図

S=1:15

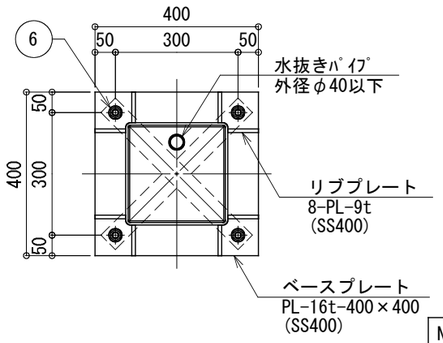

※ 基礎寸法は耐風速60m/s(計算例)。

※ 注意
支柱内に湿気が充満しないように排水処理(水抜きパイプ)を施してください。

一　般　仕　様	
型式	FSL-MF3-DK4090
点灯時間	常夜点灯
内照式表示板	ランプ(白色LED)
無日照保証期間	7日間

※上記設定の設置条件
　ソーラーモジュールが南［東南・西南］向きで周りに高い建物のない場所。

詳　細　仕　様	
○コントローラー（1台）	
負荷動作	日没検知後点灯開始、時限消灯又は日照検知後消灯
充電制御	過充電・過放電防止制御
定格電圧	DC12V
消費電流	5mA
適合バッテリー	鉛蓄電池　(12V系)
○ソーラーモジュール（1台）	
定格出力	90W
公称電圧	12V
○蓄 電 池（２台）	
公称電圧	12V
定格容量	76Ah (38Ah[20時間率] × 2)
備考	密閉型鉛蓄電池(サイクルユース)

※支柱は溶融亜鉛メッキ後マットブラウン色塗装仕上。
※表示板及びソーラー取付台はマットブラウン色塗装仕上。
※アンカーボルトは溶融亜鉛メッキ仕上。
※取付ボルト類はSUSとする。
※製品は、メーカーの指定する損害賠償責任保険に加入しているものとする。
※改良のため、仕様変更する場合があります。

No	品　名		材　質	数量	記　事
1	下 段 支 柱		BCR295	1	□-250×250×6
2	上 段 支 柱		STKR400	1	□-125×125×3.2
3	ソーラー取付台		SUS304	1	FB-5×50
4	表示板	フレーム	SUS304	1	□-50×30
		カバー	SUS304	1	PL-1.5t加工
5	点 検 フ タ		SS400	1	PL-2.3t
6	アンカーボルト		SS400	1	4-M16×600(B,2N,W)
7	鳥 よ け		SUS	6	φ3

品名	ソライト　FSL-MF3-DK4090	検図	河野
日付	2011.7/22	図番	1/1_K
縮尺	1:30(A3)	作図	須沢

CLEANENERGY + LANDSCAPE
株式会社風憩セコロ

変更日	記　事	担当
'16・1・23	下段支柱材質をSTKR400からBCR295に変更	水口