立 面 図

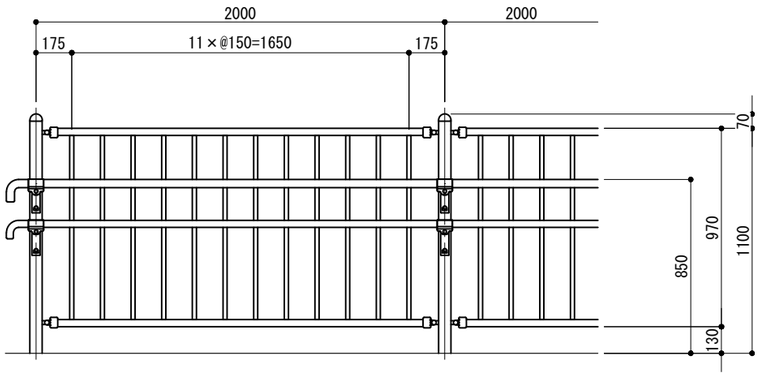

側 面 図

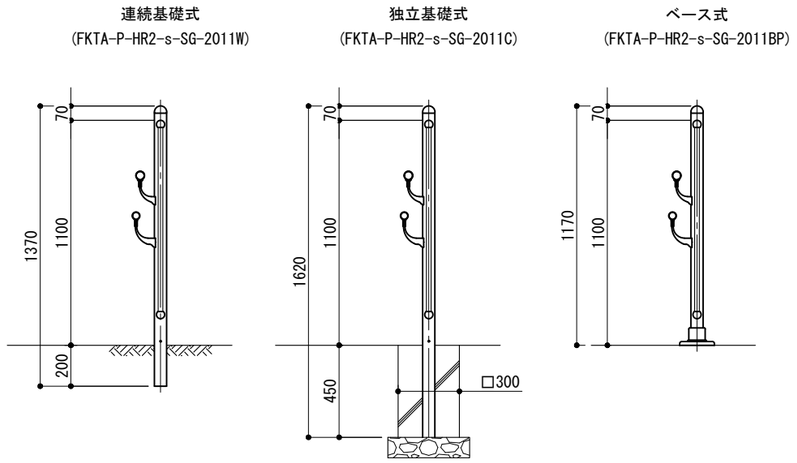

ベース詳細図

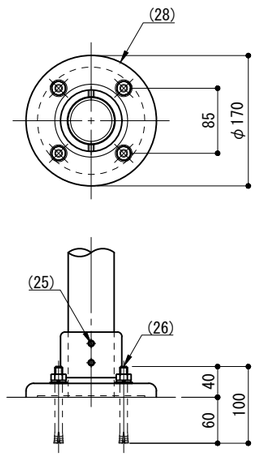

※ 製品は、メーカーの指定する損害賠償責任保険に加入しているものとする。

※ 改良の為、一部仕様変更する場合が有ります。

側 面 図

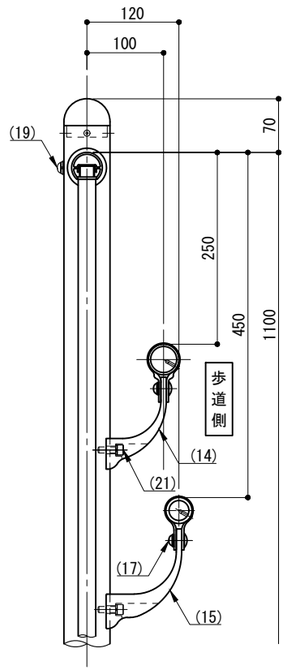

端 末 部

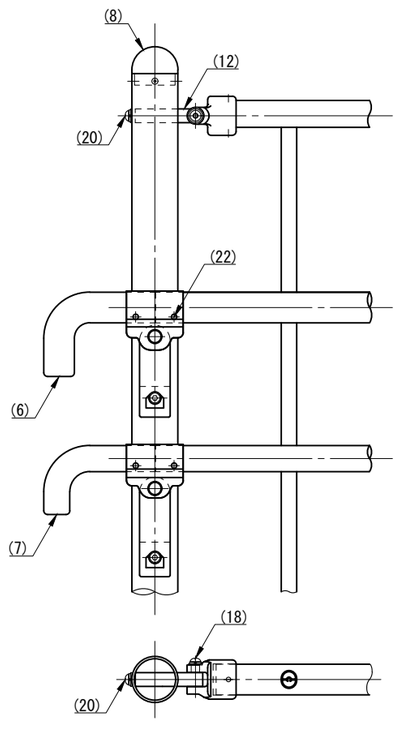

中 間 部

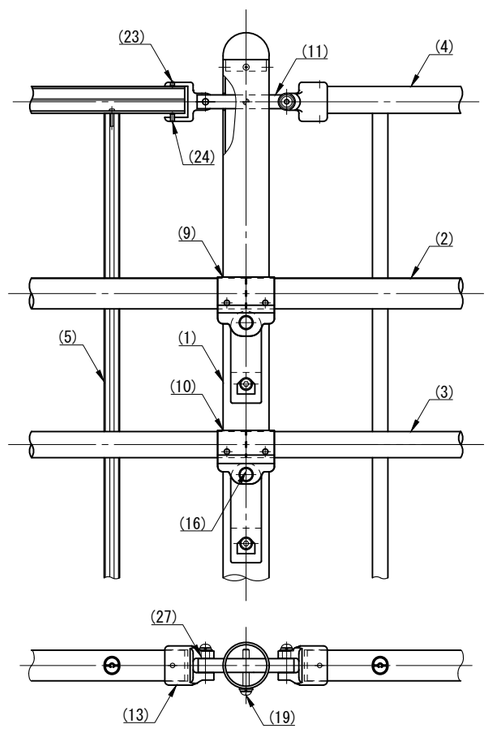

部番	名称	形状	材質	表面処理
(1)	支柱	φ60×3.0t	A6005CS-T5	JIS H 8602 陽極酸化塗装複合皮膜 (スモークグレー色)
(2)	手摺(上段)	φ40×3.0t	A6063TE-T5	
(3)	手摺(下段)	φ34×4.0t	A6005CS-T5	
(4)	ビーム	40×35×2.5t	A6063S-T5	
(5)	格子	20×23×1.5t		
(6)	端末金具L	φ40	ADC	アクリルウレタン系塗装 (スモークグレー色)
(7)		φ34	AC4C	
(8)	キャップ金具A	φ60用	ADC	
(9)	キャップ金具B	φ40用(巾=74)	A6063S-T5	
(10)		φ34用(巾=74)		
(11)	フレキシブル金具C	中間用 φ18×125	A6063BE-T5	
(12)		端末用 φ18×88		
(13)	フレキシブル金具D	φ40用	ADC	
(14)	2段金具(上段)	φ40用(出巾=100)	AC4C	
(15)	2段金具(下段)	φ34用(出巾=120)		
(16)	化粧ナット	M8用	アルミ材	
(17)	六角穴付ボタンボルト	M8×15 B,W	SUS	――
(18)		M8×40 B,W,SW		
(19)		M8×55 B,W,SW		
(20)		M8×15 B,W,SW		
(21)	六角穴付ボルト	M8×25 B,SW		
(22)	ピアスビス	φ4×19 B		
(23)	六角穴付止ネジ	M6×6 B		
(24)		M6×10 B		
(25)		M8×10 B		
(26)	アンカーボルト	M10×100		
(27)	スペーサー	φ11	合成樹脂	黒色
(28)	ベースボックス	φ170	AC7A	アクリルウレタン系塗装(スモークグレー色)

型式	FKTA-P-HR2-s-SG-2011	作図	松本	日付	2025/04/02	CLEANENERGY + LANDSCAPE 株式会社風憩セコロ
		検図	沼田	投影		