正面図 S=1:40

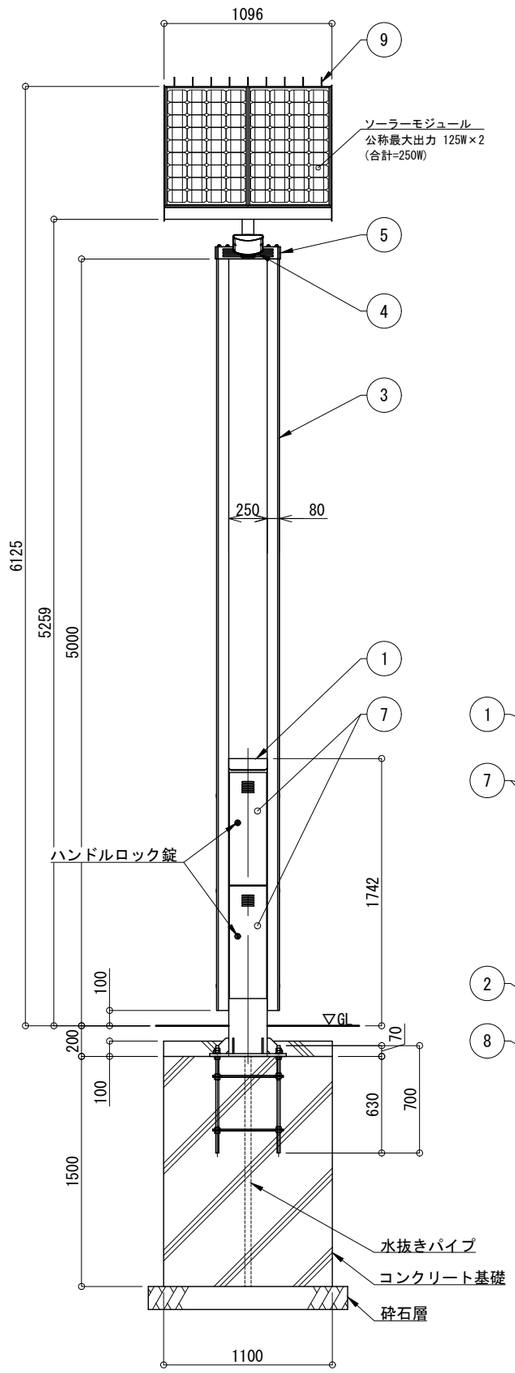

側面図 S=1:40

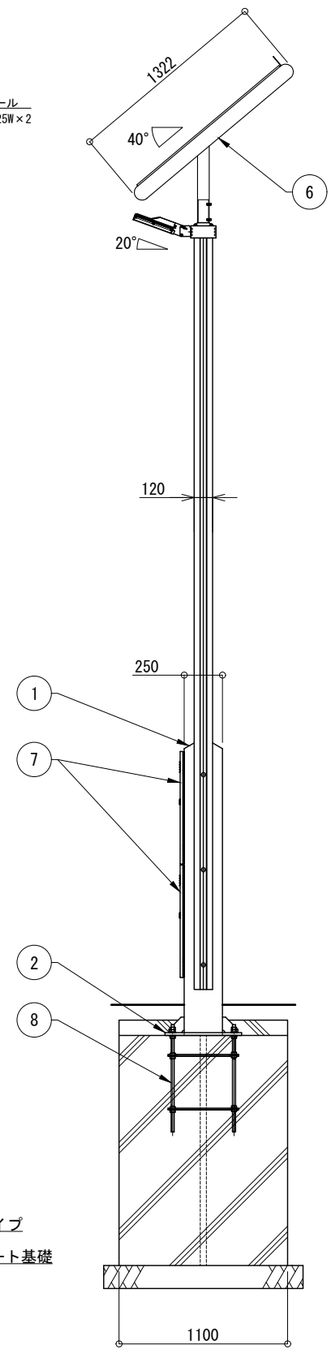

※基礎寸法は耐風速60m/s(設計例)
※注意：支柱内に湿気が充満しないよう、
基礎に排水処理(水抜きパイプ)を施してください。

システム系統図 NotScale

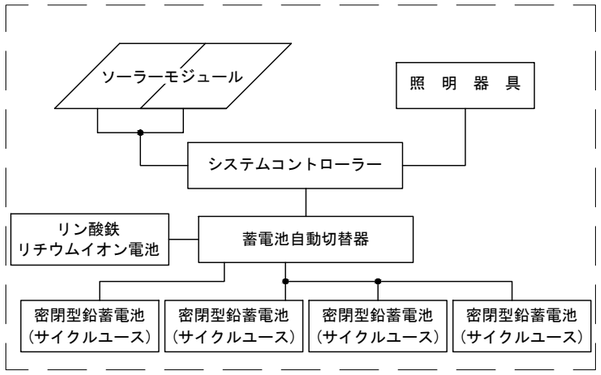

照明器具詳細図 S=1:20

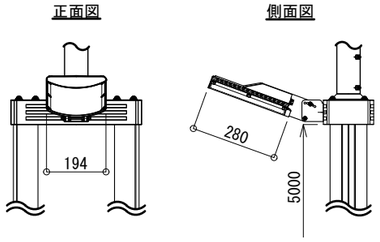

ベース部詳細図 S=1:20

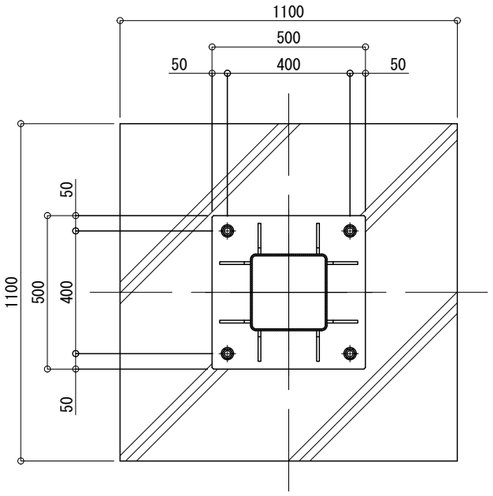

水平面照度分布図

取付高さ5.0m,取付角度20度
型式：PL18s (65%点灯動作時、直下照度約 19 lx)
S=1:300

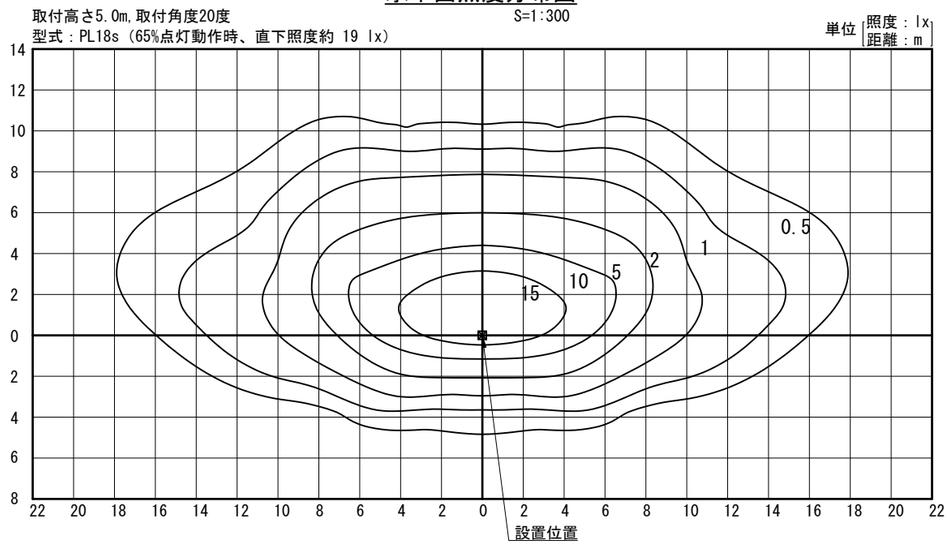

一　般　仕　様	
型式	FSL-TF5-PL18s-NX
点灯時間	常夜調光点灯 (※1,LL-3モード)
照明器具(1台)	PL18s(白色パワーLED18球) (1950lm,5000K)
無日照保証期間	11日間以上

詳　細　仕　様	
○コントローラー(1台)	
負荷動作	日没検知後点灯開始、時限消灯 又は日照検知後消灯
充電制御	過充電・過放電防止制御
定格電圧	DC12V
消費電流	10mA以下
○ソーラーモジュール(1台)	
公称最大出力	125W×2(合計250W)
公称電圧	DC12V
○蓄電池自動切替器(ハイブリッドバッテリー)	
定格電圧	DC12V
消費電流	24mA 以下
○リン酸鉄リチウムイオン電池(1台)	
公称電圧	DC12V
定格容量	24Ah
備考	専用アプリによる状態の確認
○密閉型鉛蓄電池(サイクルユース) (4台)	
公称電圧	DC12V
定格容量	152Ah(38Ah[20時間率]×4)

※1,LL-3モード点灯出力パターン

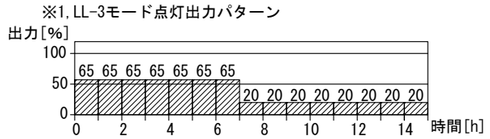

No	品　名		材　質	数量	記　事
1	支　柱		BCR295	1	□-250×250×6
2	ベースプレート		SS400	1	PL-19t
3	ポ　ー　ル		A6005CS-T5	2	120×80
4	照明器具	筐　体	ADC6	1	
		グローブ	PMMA		
5	フリージョイント		AC7A-F	1	
6	ソーラー取付台		SUS304	1	FB-3×100
7	点　検　フ　タ		SS	2	PL-2.3t
8	アンカーボルト		SS400	1	4-M20×700(B,2N,W)
9	鳥　よ　け		SUS	9	φ3

※無日照保証期間の設置条件
　ソーラーモジュールが南[東南・西南]向きで周りに高い建物の無い場所。
※蓄電池電圧低下時、自動的にBPS(バッテリーパワーセービング)
　モードに切り替わり、消費電力を抑え不点灯を防止する機能とする。
※再充電され復帰電圧に達すると設定した点灯モードへ復帰。
※製品は鉛蓄電池とリチウムイオン電池のハイブリッドバッテリー仕様とする。
※支柱、照明器具及びソーラー取付台はマットブラウン色塗装仕上。
※ポールはブラウン色アルマイト仕上。
※アンカーボルトは溶融亜鉛メッキ仕上。
※取付ボルト類の材質はSUSとする。
※照度分布図は初期照度を示す。
※LEDの個体差により同一型式の照明器具でも明るさ、発光色が異なる場合があります。
※製品は、メーカーの指定する損害賠償責任保険に加入しているものとする。
※改良の為、仕様変更する場合があります。

品名	ソライト FSL-TF5-PL18s-NX			検図	
日付	2025.03.22	図番	1/1_K		CLEANENERGY + LANDSCAPE 株式会社風憩セコロ
縮尺	1:40(A3)	作図	小池		