## 正面図 S=1:40

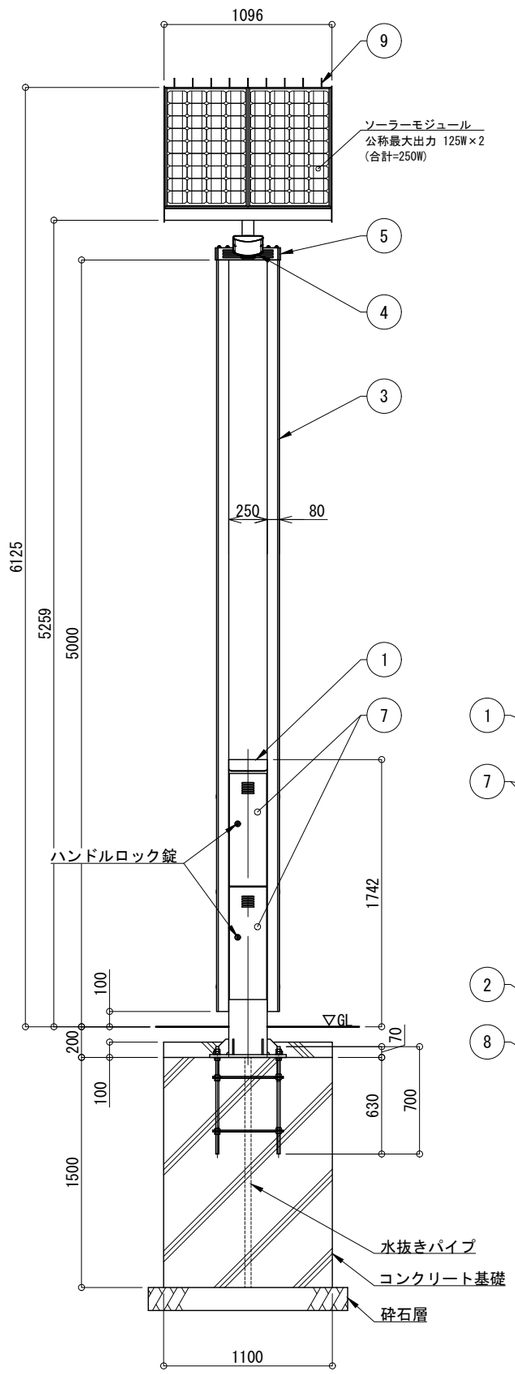


## 側面図 S=1:40

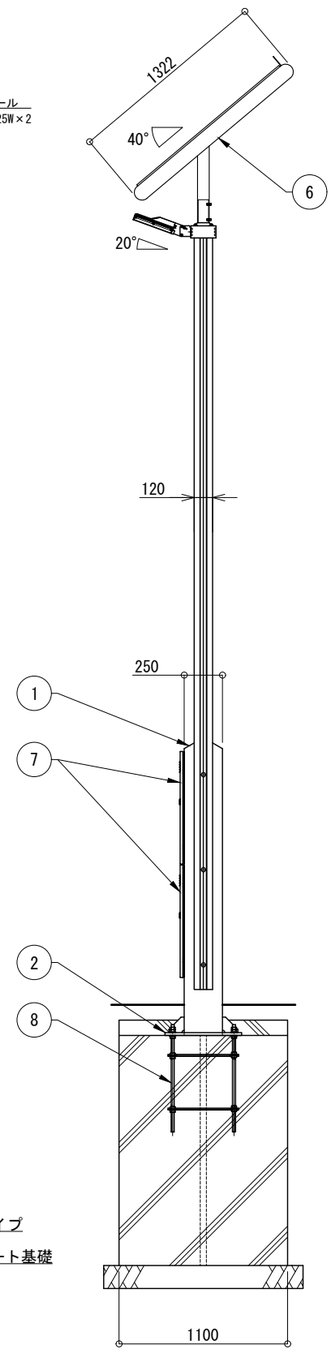


※基礎寸法は耐風速60m/s(設計例)
※注意：支柱内に湿気が充満しないよう、
基礎に排水処理(水抜きパイプ)を施してください。

## システム系統図 NotScale

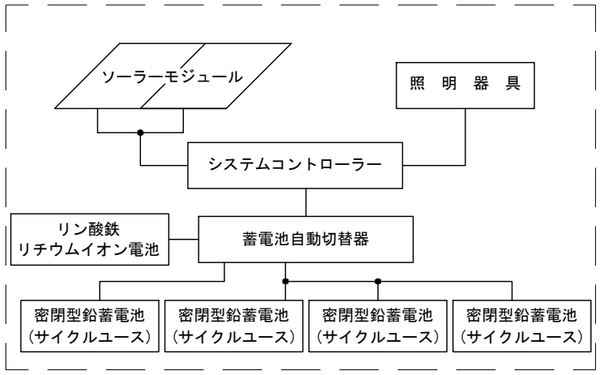


## 照明器具詳細図 S=1:20

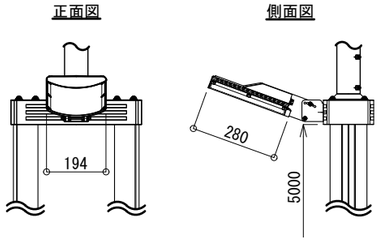


## ベース部詳細図 S=1:20

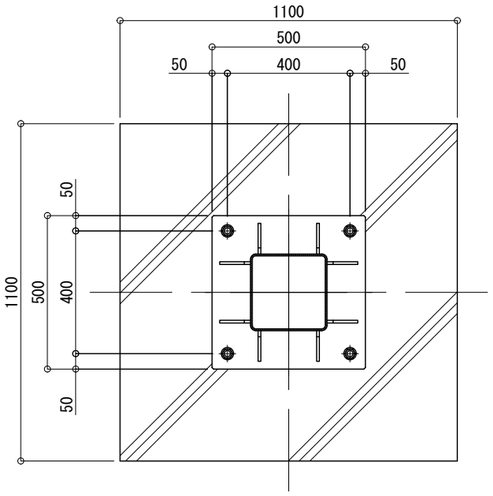


## 水平面照度分布図

取付高さ5.0m,取付角度20度
型式：PL18s（定格動作時、直下照度約 30 lx）
S=1:300

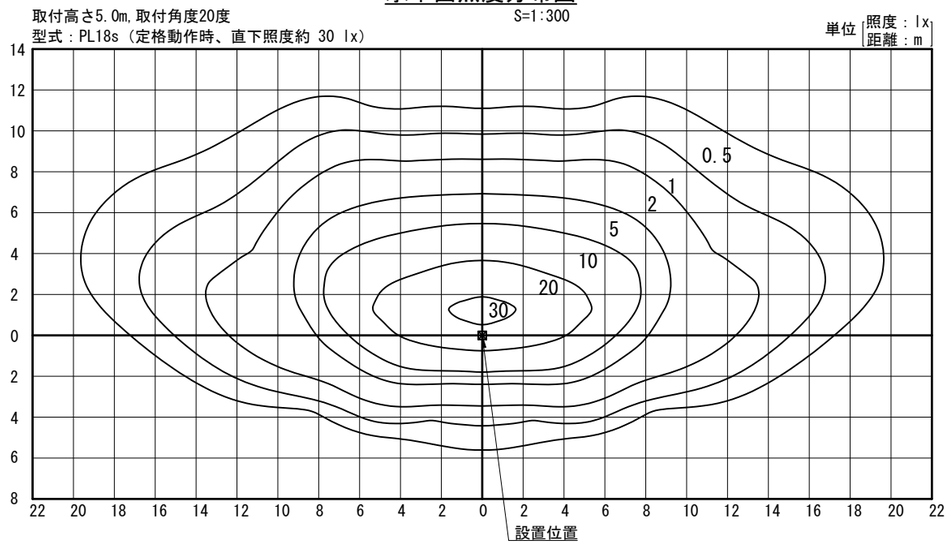


| 一　般　仕　様 | |
|---|---|
| 型式 | FSL-TF5-PL18s-NX |
| 点灯時間 | 常夜調光点灯<br>(※1,LL-1モード) |
| 照明器具(1台) | PL18s(白色パワーLED18球)<br>(3000lm,5000K) |
| 無日照保証期間 | 13日間 |

| 詳　細　仕　様 | |
|---|---|
| ○コントローラー(1台) | |
| 負荷動作 | 日没検知後点灯開始、時限消灯<br>又は日照検知後消灯 |
| 充電制御 | 過充電・過放電防止制御 |
| 定格電圧 | DC12V |
| 消費電流 | 10mA以下 |
| ○ソーラーモジュール(1台) | |
| 公称最大出力 | 125W×2(合計250W) |
| 公称電圧 | DC12V |
| ○蓄電池自動切替器(ハイブリッドバッテリー) | |
| 定格電圧 | DC12V |
| 消費電流 | 24mA 以下 |
| ○リン酸鉄リチウムイオン電池(1台) | |
| 公称電圧 | DC12V |
| 定格容量 | 24Ah |
| 備考 | 専用アプリによる状態の確認 |
| ○密閉型鉛蓄電池(サイクルユース) (4台) | |
| 公称電圧 | DC12V |
| 定格容量 | 152Ah(38Ah[20時間率]×4) |

※1,LL-1モード点灯出力パターン

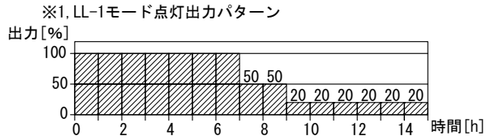


| No | 品　名 | | 材　質 | 数量 | 記　事 |
|---|---|---|---|---|---|
| 1 | 支　柱 | | BCR295 | 1 | □-250×250×6 |
| 2 | ベースプレート | | SS400 | 1 | PL-19t |
| 3 | ポ　ー　ル | | A6005CS-T5 | 2 | 120×80 |
| 4 | 照明器具 | 筐　体 | ADC6 | 1 | |
| | | グローブ | PMMA | | |
| 5 | フリージョイント | | AC7A-F | 1 | |
| 6 | ソーラー取付台 | | SUS304 | 1 | FB-3×100 |
| 7 | 点　検　フ　タ | | SS | 2 | PL-2.3t |
| 8 | アンカーボルト | | SS400 | 1 | 4-M20×700(B,2N,W) |
| 9 | 鳥　よ　け | | SUS | 9 | φ3 |

※無日照保証期間の設置条件
　ソーラーモジュールが南[東南・西南]向きで周りに高い建物の無い場所。
※蓄電池電圧低下時、自動的にBPS(バッテリーパワーセービング)
　モードに切り替わり、消費電力を抑え不点灯を防止する機能とする。
※再充電され復帰電圧に達すると設定した点灯モードへ復帰。
※製品は鉛蓄電池とリチウムイオン電池のハイブリッドバッテリー仕様とする。
※支柱、照明器具及びソーラー取付台はマットブラウン色塗装仕上。
※ポールはブラウン色アルマイト仕上。
※アンカーボルトは溶融亜鉛メッキ仕上。
※取付ボルト類の材質はSUSとする。
※照度分布図は初期照度を示す。
※LEDの個体差により同一型式の照明器具でも明るさ、発光色が異なる場合があります。
※製品は、メーカーの指定する損害賠償責任保険に加入しているものとする。
※改良の為、仕様変更する場合があります。

| | | | | | |
|---|---|---|---|---|---|
| 品名 | ソライト FSL-TF5-PL18s-NX | | | 検図 | |
| 日付 | 2025.03.22 | 図番 | 1/1_K | | CLEANENERGY + LANDSCAPE 株式会社風憩セコロ |
| 縮尺 | 1:40(A3) | 作図 | 小池 | | |